BTF Serie

Top Line – Beutelfiltergehäuse

Das spezielle Deckeldesign erlaubt eine optimale Anströmung der Suspension. Durch den Klammerschrauben-verschluss lässt sich das BTF Filtergehäuse schnell und einfach öffnen.

Technische Daten:

Material:	Edelstahl AISI 316L (1.4404) Komplett elektropoliert
Anschluss:	Seitenein- / Bodenaustritt Seitenein- und Austritt
Anschlussmasse:	1.5" - 3"
Entlüftung:	½" BSP-F (Grösse 1 + 2) $^3/_8$" BSP-F (Grösse 3 + 4)
Filtereinsatz:	Filterbeutel Grösse 1 – 4 mit Druckaufnahmekorb aus Edelstahl AISI 316L elektropoliert
Betriebsdruck:	max. 10 bar
Betriebstemp.:	max. 250°C

Besonderheiten / *Vorteile*:

- Anströmung der Suspension von oben / **Geringere Turbolenzen**
- Klappdeckel mit nur einer Dichtung / ***Einfachere Wartung, weniger Leckagen***
- Klammerschraubenverschluss / ***Einfachere Bedienung***
- Das BTF ist in allen Standardgrössen erhältlich und kann mit allen gängigen Filterbeuteln betrieben werden ***/ Breites Anwendungsgebiet***

swissfilter
Filter- und Desinfektionstechnik

Technische Informationen

Typ	DIMENSIONEN (mm)						VOLUMEN	ANSCHLÜSSE		GEWICHT
	A	B	C min.	C Max.	D	E	Liter	In/Out (Standard)	Entlüftung	kg
BTF 13	295	155	Kein Fussgestell		114	207	**3**	1.5" BSP-M	3/8" BSP-F	9
BTF 14	435	295	Kein Fussgestell		114	207	**5**	1.5" BSP-M	3/8" BSP-F	10
BTF 11	532	342	642	842	204	310	**12**	2" BSP-M	1/2" BSP-F	30
BTF 12	912	722	722	1222	204	310	**24**	2" BSP-M	1/2" BSP-F	35

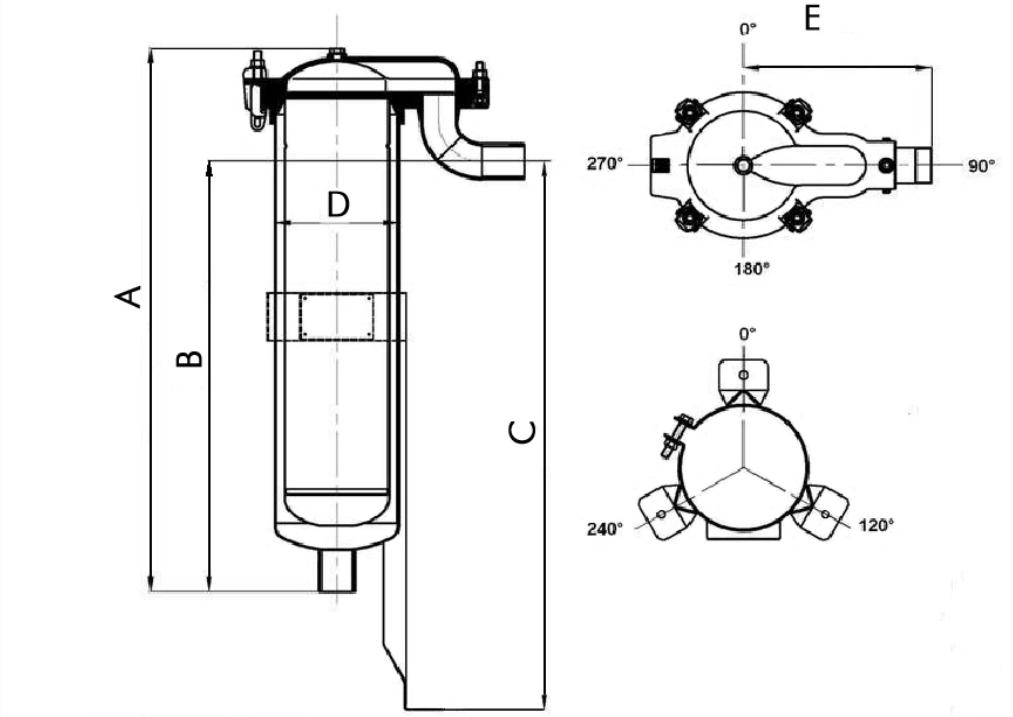

Konformitätsbewertungsverfahren nach PED 2014/65EU

Typ	Flüssig, pD < = 0.5 bar	
	Gruppe 2 - Ungefährlich	Gruppe 1 - Gefährlich
BTF 13	n. Art. 4.3 gute Ingenieurspraxis	Gute Ingenieurspraxis
BTF 14		
BTF 11		
BTF 12		Diag..3, Art.3, Abhang II, Modul A

Weitere Anschlüsse auf Anfrage erhältlich

Gewerbestrasse 10, CH-5037 Muhen
Telefon 062 737 54 80
info@swissfilter.ch, www.swissfilter.ch

swissfilter
Filter- und Desinfektionstechnik